TÜV
BAU UND BETRIEB

# EC type-examination certificate

| | |
|---|---|
| **Certificate no.:** | AGB 180 |
| **Notified body:** | TÜV Bau- und Betriebstechnik GmbH<br>Unternehmensgruppe TÜV Süddeutschland<br>Zertifizierungsstelle für Aufzüge und Sicherheitsbauteile<br>Westendstraße 199, D-80686 München<br>(Kennnummer 0635) |
| **Applicant/<br>Certificate holder:** | Schindler S. A.<br>Fàbrica de Componentes KWG<br>San Joaquin 15<br>E-50013 Zaragoza |
| **Date of submission:** | 1998-01-30 |
| **Manufacturer:** | Schindler S. A.<br>Fàbrica de Componentes KWG<br>San Joaquin 15<br>E-50013 Zaragoza |
| **Product, type:** | Overspeed governor, type GBPD |
| **Test Laboratory:** | TÜV Bau- und Betriebstechnik GmbH<br>Unternehmensgruppe TÜV Süddeutschland<br>Zentralabteilung Aufzüge und Sicherheitsbauteile<br>Westendstraße 199, D-80686 München |
| **Date and<br>number of test report:** | 1998-06-12<br>180 |
| **EC-directive:** | 95/16/EC |
| **Statement:** | The safety component conforms to the directive´s safety requirements for the respective scope of application stated on page 1 of the annex to this EC type-examination certificate. |
| **Certificate date:** | 1998-06-12 |

Zertifizierungsstelle
für Aufzüge und Sicherheitsbauteile

Peter Tkalec

Deutscher Akkreditierungs Rat
DAR
Registriernummer: ZLS-ZE-126/97

TÜV
BAU UND BETRIEB

# Annex to the EC type-examination certificate No. AGB 180

## 1. Scope of Application

| | | |
|---|---|---|
| 1.1 | Permissible tripping speed | 0,70 - 2,30 m/s |
| 1.2 | Permissible rated speed | ≤ 1,84 - 2,00 m/s |
| 1.3 | Driving rope | |
| 1.3.1 | Type | Round strand rope made of steel wire |
| 1.3.2 | Diameter | 6,00 - 6,50 mm |
| 1.4 | Minimum tensioning force (force produced by the tensioning weight, acting on the axis of rope deviation pulley) | 720 N |
| 1.5 | Tension force determined in the test (new rope and new groove) at existing tensioning force | |
| 1.5.1 | In downwards direction | 1568 N |
| 1.5.2 | In upwards direction | 335 N |

## 2. Remarks

2.1 The preset tripping speed must be sealed against unauthorized adjustment.

2.2 Retraction of the safety gear in both directions of rotation permissible

2.3 Deflection of rope is optional, tensile force with deflection of rope with 90° turned against normal direction (laterally to the right or left) must not exceed 4.000 N, and tensil force with deflection of rope with 180° turned against normal direction (upward) must not exeed 6.000 N. Height of the tensioning weight is to be determined accordingly.

2.4 Design with remote release according drawing No. M 701289 dated 27 April 1998/Ae 0

2.5 Design with mounted incremental puls generator according drawing No. M 701290 dated 27 April 1998/Ae 0

2.6 In order to provide identification and information about the basic design and its functioning and to show the environmental conditions and connection requirements pertaining to the tested and approved type,and to define which parts have been tested, drawing No. M 701288 dated 27 April 1998/Ae 0 is to be enclosed with the EC type-examination certificate and the annex thereto (if required additional drawing No. M 701289 or M 701290, both dated 27 April 1998/Ae 0).

2.7 The EC type-examination certificate may only be used in connection with the pertinent annex.

Cet ouvrage est notre propriété intellectuelle.Sans notre autorisation écrite,il ne peut être ni copié d'une manière quelconque,ni être utilisé pour la fabrication,ni non plus être communiqué à des tiers.

Diese Darstellung ist unser geistiges Eigentum.Sie darf ohne unsere schriftliche Zustimmung weder irgendwie kopiert noch zur Anfertigung des Werkes gebraucht oder Dritten bekanntgegeben werden.

This presentation is our intellectual property. Without our written consent it shall neither be copied in any manner nor used for manufacturing, nor communicate to third parties.

| Used for | KSL / Drawing |
|---|---|
| GBPD | L 701020 |

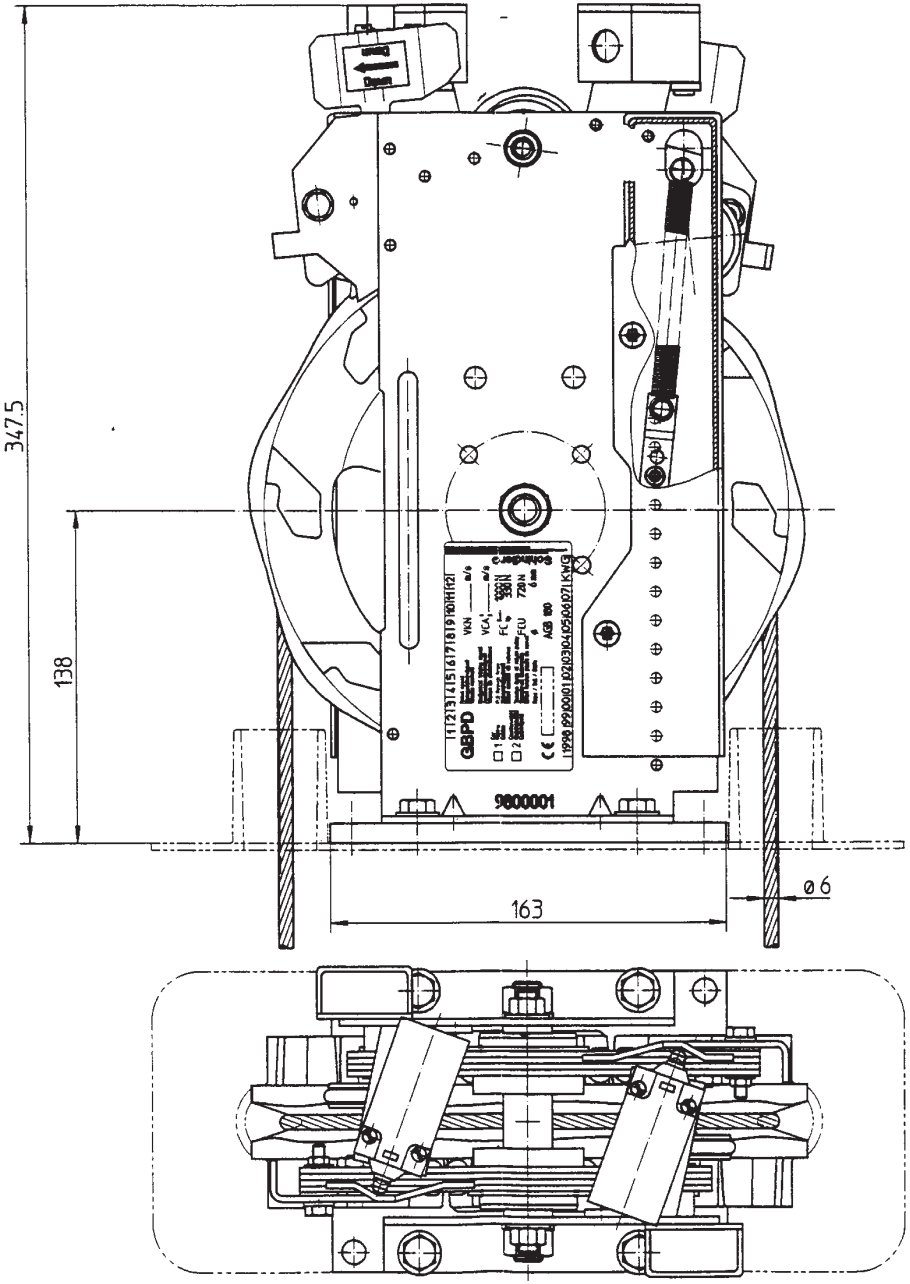


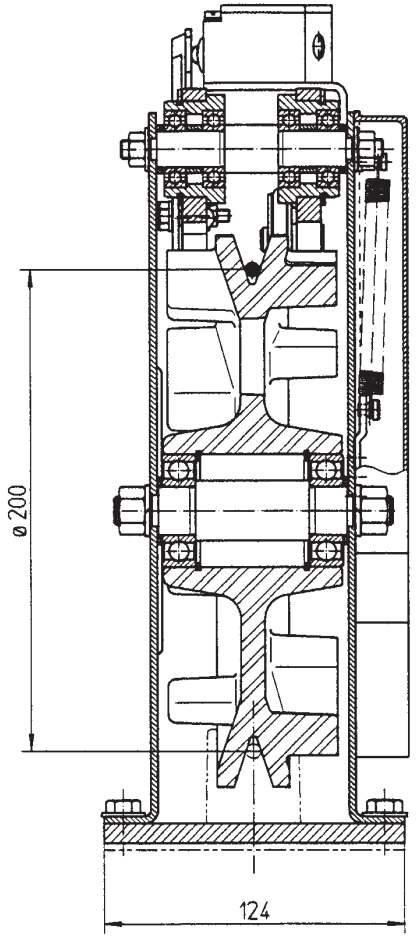


12. JUNI 1998

- GEPRUFT -

TÜV Bau- und Betriebstechnik GmbH
Unternehmensgruppe TÜV Süddeutschland
Region Bayern
Zentralabteilung Aufzüge und Sicherheitsbauteile
Der Sachverständige

Weight: 11.9 kg

| | | | | | | | | | | | |
|---|---|---|---|---|---|---|---|---|---|---|---|
| 802902 | | | | | | | | | | | |
| Ident. No | Semi finished product / raw material | | | | Ident. No / Mat-Code | Item | Code Surface and heat treatment | | | DWG/ KSL/Model | Weight kg |
| Modification | | | | | | | Ae 0 | Draft | Related KSL | | |
| KA No. | | | | | | | 65145 | Version 1 | Related KSL | | |
| Date | | | | | | | 98-04-30 | Date | Related KSL | | |
| Microfilmed | | | | | | | | 98-04-27 | Related KSL | | |

Safety component

# Overspeed Governor GBPD
Identification

| | | | | |
|---|---|---|---|---|
| Scale 1 : 2 | Replaces / Mod. | Created | 98-04-27 | diazja |
| | | Checked | 98-04-28 | riosra |
| | Basis drawing | Name checked | 98-04-29 | hernanja |

| | | | | |
|---|---|---|---|---|
| INVENTIO AG, CH-6052 Hergiswil | Archive No. 11360 | Lead Office GIE10 | M 701288 | Language E |
| | Format A3 | | | |

CAD

ohne unsere schriftliche Zustimmung weder irgendwie kopiert noch zur Anfertigung des Werkes gebraucht oder Dritpersonen bekanntgegeben werden.

Without our written consent, it shall neither be copied in any manner, nor used for manufacturing, nor communicate to third parties

autorisation écrite,il ne peut être ni copié d'une manière quelconque,ni être utilisé pour la fabrication,ni non plus être communiqué à des tiers

| Used for | KSL / Drawing |
|---|---|
| GBPD | L 701020 |

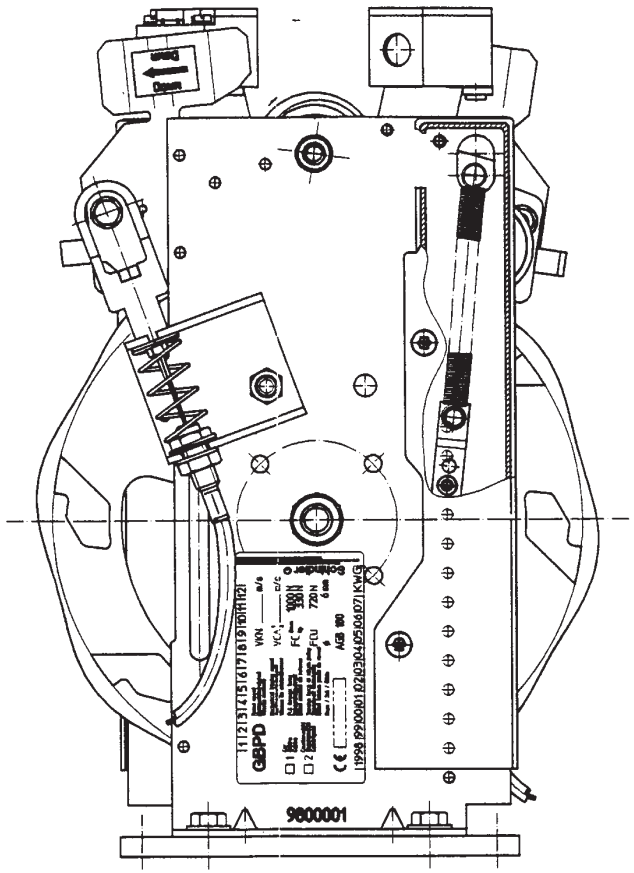


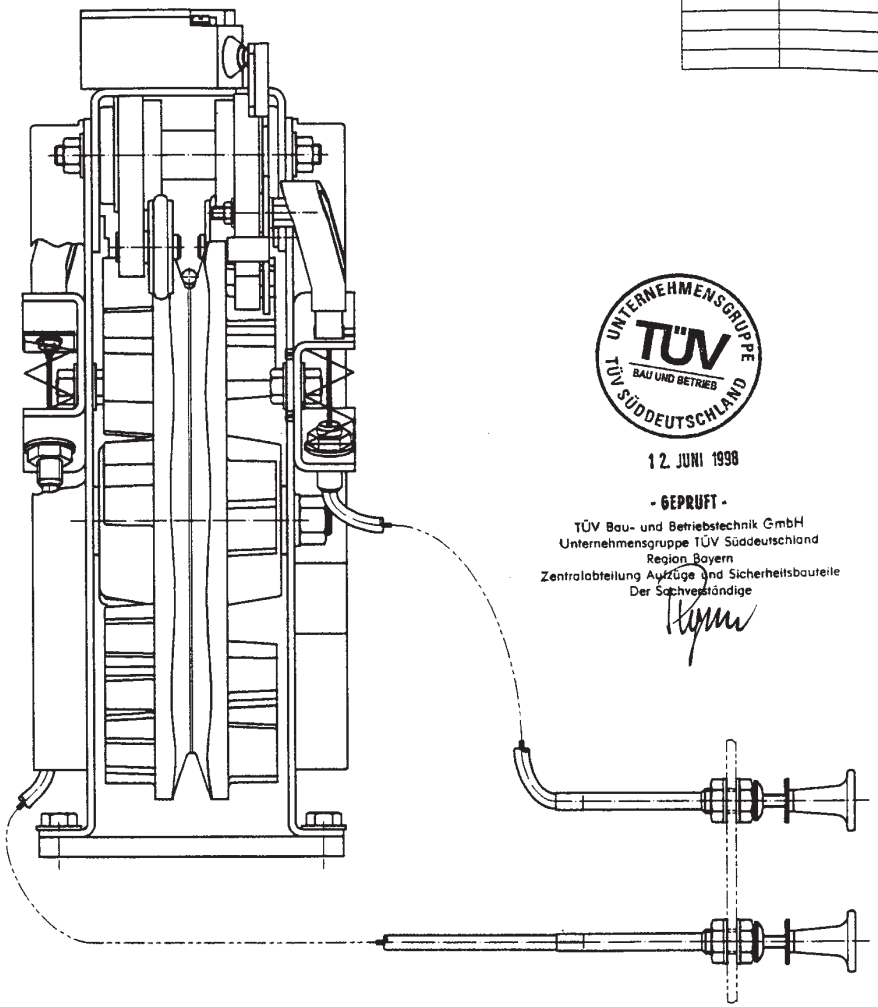

UNTERNEHMENSGRUPPE TÜV SÜDDEUTSCHLAND
TÜV BAU UND BETRIEB

12. JUNI 1998

- GEPRÜFT -
TÜV Bau- und Betriebstechnik GmbH
Unternehmensgruppe TÜV Süddeutschland
Region Bayern
Zentralabteilung Aufzüge und Sicherheitsbauteile
Der Sachverständige

| | | | | | | | | | | | |
|---|---|---|---|---|---|---|---|---|---|---|---|
| Modification | | | | | | | | Ae 0 | Draft | Related KSL | |
| KA No. | | | | | | | | 65145 | Version 1 | Related KSL | |
| Date | | | | | | | | 98-04-30 | Date | Related KSL | |
| Microfilmed | | | | | | | | | 98-04-27 | | |

Safety component

# Overs. Governor GBPD-MRC

Identification

| | | | | | |
|---|---|---|---|---|---|
| Scale 1 : 2 | Replaces / Mod. | | Created | 98-04-27 | diazja |
| | | | Checked | 98-04-28 | riosra |
| | Basis drawing | | Name checked | 98-04-28 | hernanjo |

| | | | | |
|---|---|---|---|---|
| INVENTIO AG, CH-6052 Hergiswil | Archive No. 11360 | Lead Office GIE10 | M 701289 | Language E |
| | Format A3 | | | |

CAD

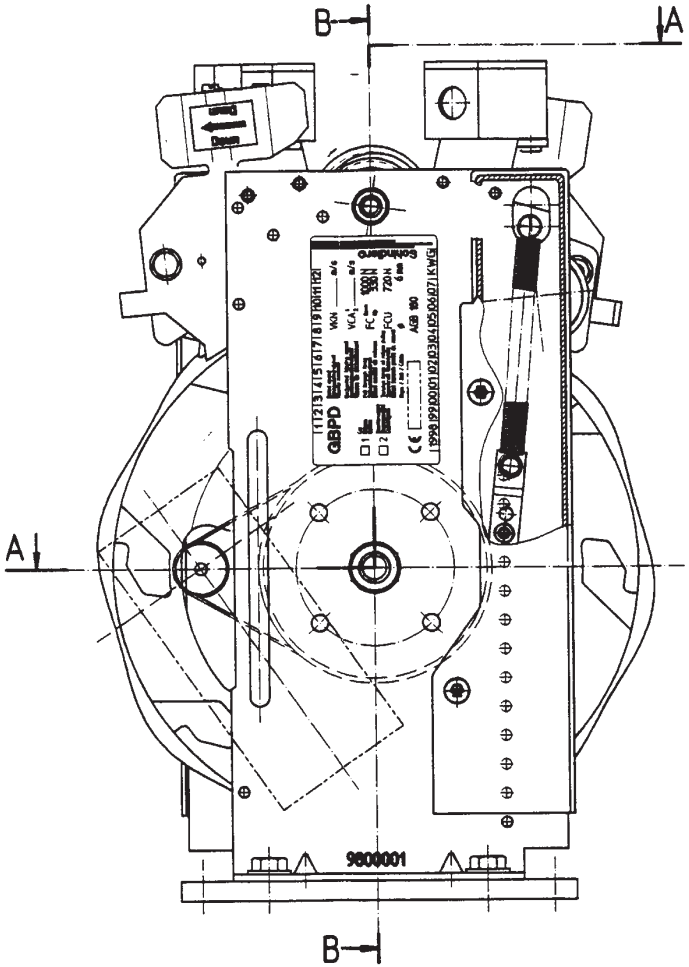


A-A:

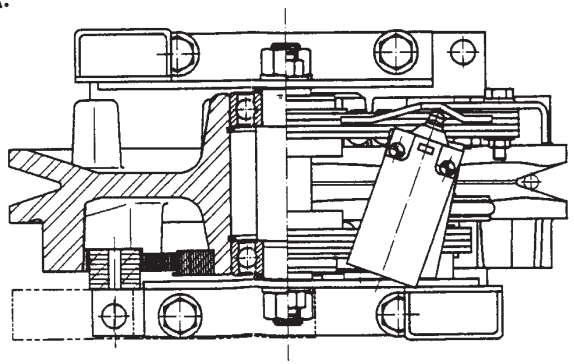

B-B:

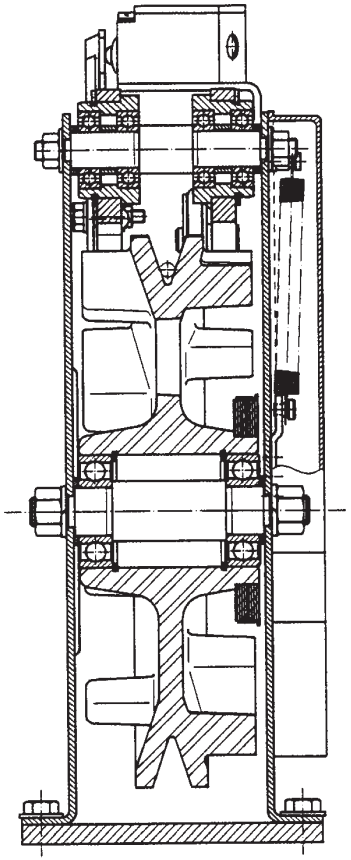

| Used for | KSL / Drawing |
|---|---|
| GBPD | L 701020 |

UNTERNEHMENSGRUPPE TÜV SÜDDEUTSCHLAND
TÜV BAU UND BETRIEB

12. JUNI 1998

- GEPRÜFT -
TÜV Bau- und Betriebstechnik GmbH
Unternehmensgruppe TÜV Süddeutschland
Region Bayern
Zentralabteilung Aufzüge und Sicherheitsbauteile
Der Sachverständige

| | | | | | | | | | | | |
|---|---|---|---|---|---|---|---|---|---|---|---|
| Modification | | | | | | | Ae 0 | Draft | Related KSL | | |
| KA No. | | | | | | | 65145 | Version 1 | Related KSL | | |
| Date | | | | | | | 98-04-30 | Date 98-04-27 | Related KSL | | |
| Microfilmed | | | | | | | | | | | |

Safety component

# Overs. governor GBPD-IG
Identification

| | | | | Date | Name |
|---|---|---|---|---|---|
| Scale 1 : 2 | Replaces / Mod. | Created | 98-04-27 | diazja |
| | | Checked | 98-04-28 | riosra |
| | Basis drawing | Norms checked | 98-04-29 | hernanjo |

INVENTIO AG, CH-6052 Hergiswil

Archive No. 11360
Format A3
Lead Office GIE10
M 701290
Language E

Cet ouvrage est notre propriété intellectuelle. Sans notre autorisation écrite il ne peut être ni copié d'une manière quelconque, ni être utilisé pour la fabrication ni non plus être communiqué à des tiers

Diese Darstellung ist unser geistiges Eigentum. Sie darf ohne unsere schriftliche Zustimmung weder irgendwie kopiert noch zur Anfertigung des Werkes gebraucht oder Drittpersonen bekanntgegeben werden

This presentation is our intellectual property. Without our written consent it shall neither be copied in any manner, nor used for manufacturing, nor communicate to third parties

CAD